2008年度　中信地区高校一年生大会 男子ダブルス

平成21年1月31日
松本平広域公園体育館
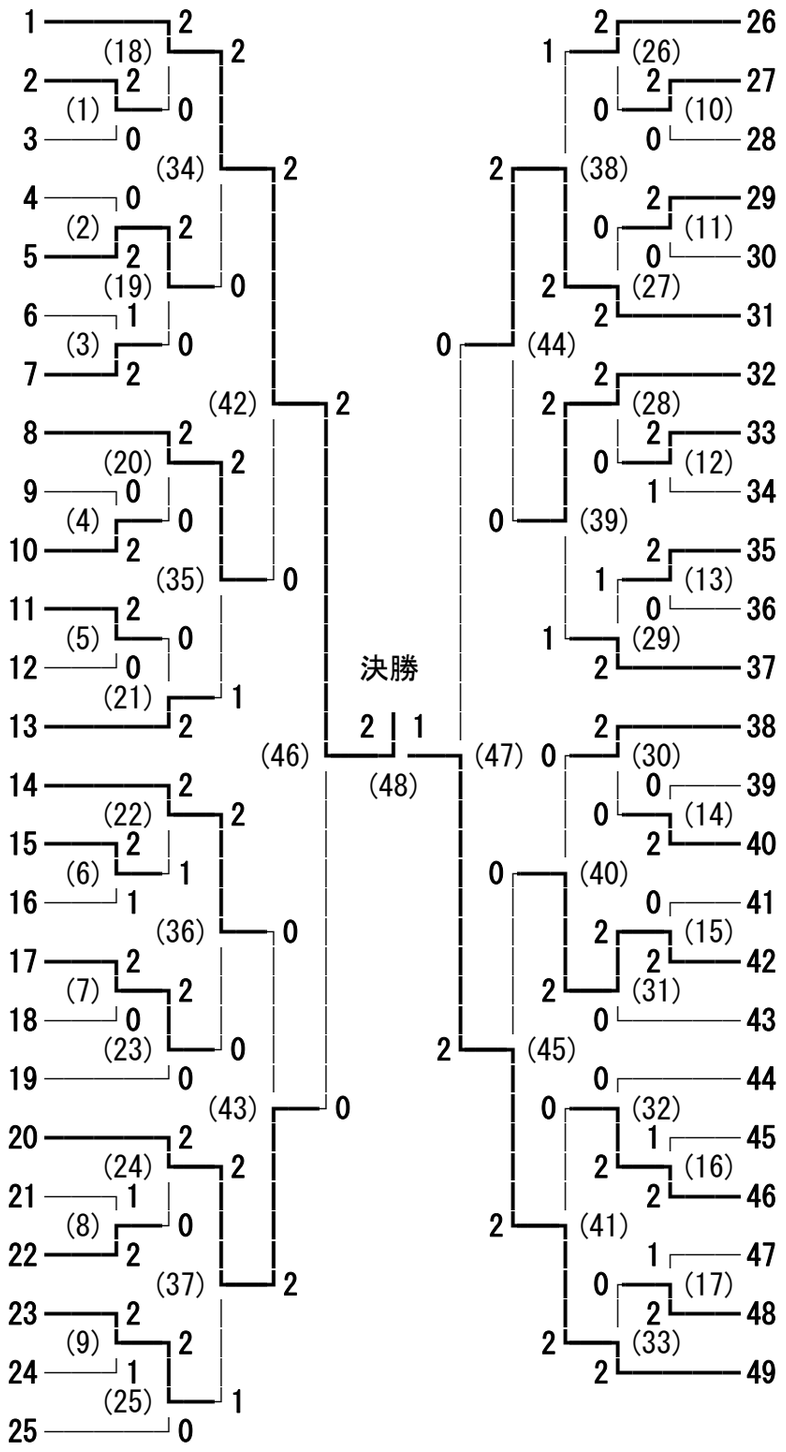
1	濱 彰吾・降旗 一真	(大町北)	
2	曽根原 一輝・中原 貴央	(松商学園)	
3	岩月 絢之介・大久保 智貴	(豊科)	
4	青柳 昴樹・小幡 佳弘	(松本深志)	
5	小椋 貴之・武居 健太郎	(松本蟻ケ崎)	
6	羽場 大輔・市川 卓弥	(松本美須々ヶ丘)	
7	堀内 将也・猿舘 翔	(塩尻志学館)	
8	山田 武・水嶋 佑也	(松本第一)	
9	宮木 克真・橋本 修二	(松商学園)	
10	須沢 郁哉・小河原 佑貴	(田川)	
11	甘田 大地・藤森 康平	(松本県ケ丘)	
12	柴田 智教・丸山 諒	(松本深志)	
13	内山 竜司・中村 弘法	(松本工業)	
14	中村 耀太・塚田 達也	(松本美須々ヶ丘)	
15	白木 淳平・丸山 修太郎	(武蔵工大第二)	
16	林 祐貴・奥原 夢輝	(松本工業)	
17	梅村 智基・黒木 翔太	(豊科)	
18	塚原 悠・米澤 優希	(松本蟻ケ崎)	
19	bye 33・bye 34	( )	
20	松原 由侑・降幡 弦	(池田工業)	
21	赤石 直哉・永田 真義	(松本県ケ丘)	
22	矢花 航・山﨑 賢司	(松商学園)	
23	川﨑 博史・飯島 佳介	(田川)	
24	丸山 昇・木村 駿介	(木曽青峰)	
25	岩渕 匠平・小林 明博	(松本深志)	
26	岡村 和哉・南 佑穂	(松本県ケ丘)	
27	藤森 洸詠・鍋島 諒	(松本第一)	
28	二條 龍太郎・朴 相学	(深志/蟻ケ崎)	
29	中野 堅太・宮嶋 寛征	(松本工業)	
30	桝田 祐太・細田 翔	(大町北/田川)	
31	西牧 優汰・上出 雅志	(木曽青峰)	
32	長崎 翔太・仲田 諒平	(豊科)	
33	小澤 昇平・二茅 翔太	(松本美須々ヶ丘)	
34	小島 凌・塚田 祥大	(松本工業)	
35	大久保 暁・細田 俊樹	(松本深志)	
36	飯田 大貴・加藤 政彦	(武蔵工大第二)	
37	森田 健吾・松枝 輪太郎	(松商学園)	
38	遠山 裕貴・富田 恭平	(田川)	
39	藤牧 寛之・新井 悠	(松本美須々ヶ丘)	
40	川上 耕季・宮下 将紀	(松本深志)	
41	茅野 巧斗・関 慎太郎	(松商学園)	
42	内山 正一郎・小宮山 友貴	(池田工業)	
43	林 俊亮・勝山 直哉	(松本蟻ケ崎)	
44	青柳 佳祐・百瀬 尚希	(武蔵工大第二)	
45	上條 孝二・久保田 翔	(松本深志)	
46	山川 遼太・伊藤 知典	(松本工業)	
47	寺島 直樹・森川 慎也	(松本美須々ヶ丘)	
48	百瀬 奈生・関﨑 雅章	(県ケ丘/明科)	
49	佐々木 彰吾・矢口 義明	(大町北)