2008年度　中信地区高校一年生大会 男子シングルス　（ベスト８以降）

平成20年12月27日　松本平広域公園体育館

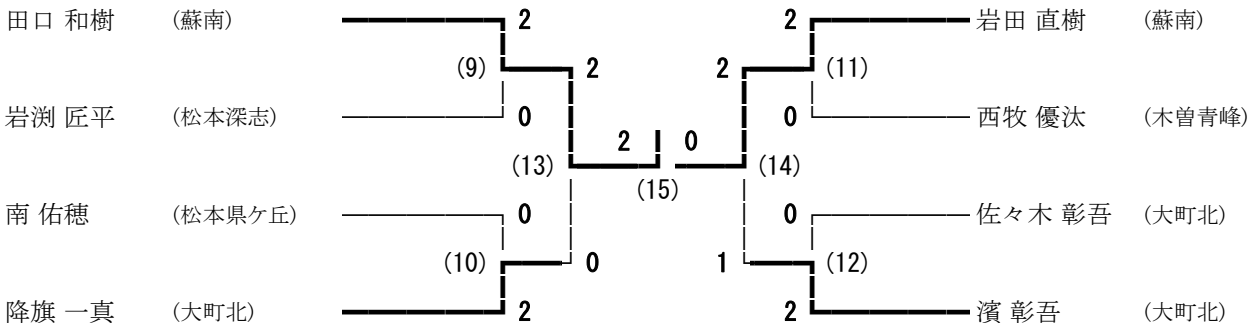
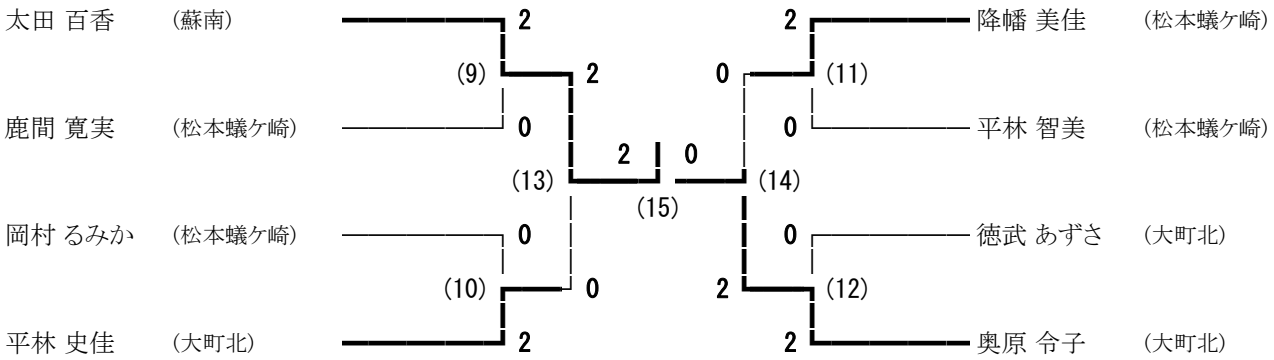
2008年度　中信地区高校一年生大会 女子シングルス　（ベスト８以降）