平成２６年度　中信地区ジュニア選手権大会 男子ダブルス

2015年3月14日(土)　　信州スカイパーク体育館

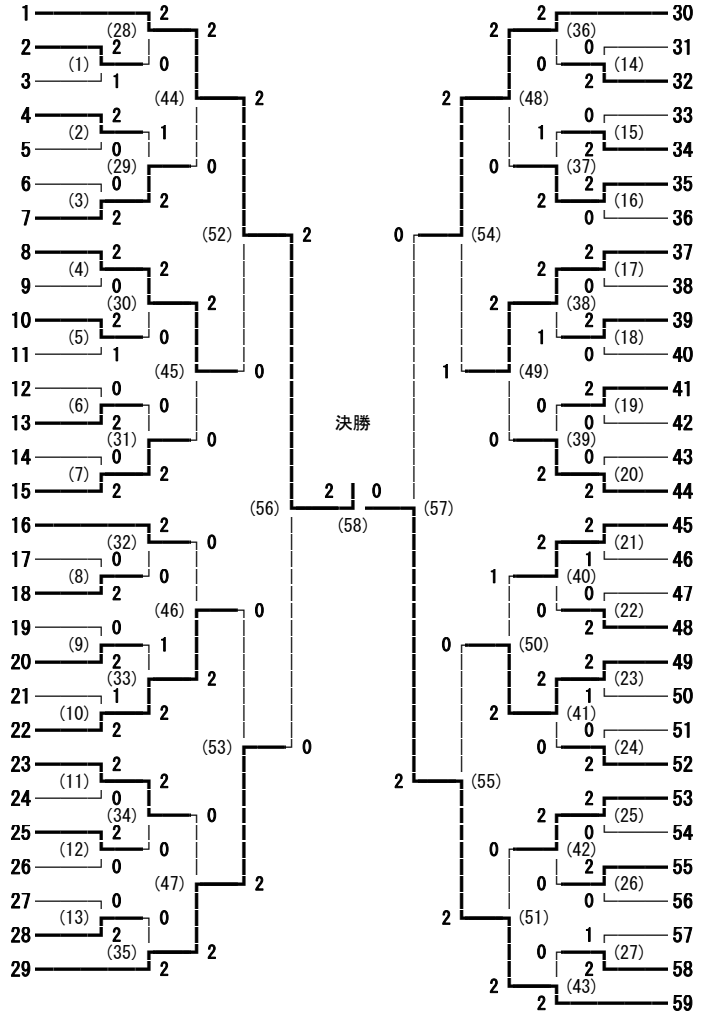

1	松井 悠一郎・田口 豊	(蘇南)	
2	上條 快・中嶋 友哉	(松本深志)	(28)
3	太田 優希・石川 輝征	(松本美須々ヶ丘)	(1)
4	宮下 竜雅・勝野 裕介	(松本県ヶ丘)	(44)
5	佐藤 翼・山崎 康平	(池田工業)	(2)
6	猿田 拓也・伊藤 敬	(松本蟻ヶ崎)	(29)
7	伊藤 大輔・吉田 翔真	(松商学園)	(3)
8	中谷 智樹・堀金 俊希	(松本工業)	(52)
9	本島 亮太・宮坂 駿世	(明科)	(4)
10	丸山 斎・山田 翔平	(田川)	(30)
11	本田 光稀・矢崎 健人	(豊科)	(5)
12	奥原 大地・関島 幸輝	(大町北)	(45)
13	浅井 明日飛・登玉 峻介	(木曽青峰)	(6)
14	加藤 慧士・甕 将大	(松本第一)	(31)
15	古谷 涼太・瀬黒 駿哉	(塩尻志学館)	(7)
16	杉谷 拓海・吉江 洲	(梓川)	(56)
17	百瀬 顕央・進藤 大和	(豊科)	(32)
18	亀井 慶太・石川 凌	(池田工業)	(8)
19	古賀 尚行・宮澤 慶弥	(松本美須々ヶ丘)	(46)
20	赤羽 嶺・仲西 空良	(松本蟻ヶ崎)	(9)
21	唐沢 綾太・中村 優希	(松商学園)	(33)
22	深澤 昇宇・降旗 柊真	(大町北)	(10)
23	藤井 大輔・浅井 寛章	(松本県ヶ丘)	(53)
24	古畑 悟・丸山 拓哉	(木曽青峰)	(11)
25	吉越 要・百瀬 澪	(松本工業)	(34)
26	青木 倫太郎・佐藤 健太郎	(田川)	(12)
27	田澤 将貴・荻野 力也	(蘇南)	(47)
28	赤堀 光・岡田 悠吾	(塩尻志学館)	(13)
29	小松原 吏功・仲田 寿成	(松本深志)	(35)

30	三澤 祐太・赤羽 浩之	(大町北)	(36)
31	大日向 大輔・牛山 竜	(松商学園)	(14)
32	藤木 響太・今井 雅也	(松本工業)	(48)
33	原 秀征・加藤 湧人	(蘇南)	(15)
34	小林 光・有馬 朋哉	(穂高商業)	(37)
35	中村 宗弘・古畑 直杜	(池田工業)	(16)
36	倉科 龍次郎・鈴木 健太	(松本蟻ヶ崎)	(54)
37	小沢 友暉・西窪 稜	(松本県ヶ丘)	(17)
38	望月 優介・王 芸霖	(松本美須々ヶ丘)	(38)
39	柳沢 大地・松井 拓郎	(松本深志)	(18)
40	美邊 浩・中沢 章吾	(塩尻志学館)	(49)
41	宮下 響輝・平田 啓悟	(明科)	(19)
42	中村 大地・竹田 慎	(豊科)	(39)
43	初崎 堅斗・降旗 恭平	(田川)	(20)
44	秋山 晟・古畑 希	(木曽青峰)	(57)
45	高宮 涼太・中嶋 泰佑	(松本工業)	(21)
46	中谷 純也・原田 慶太	(梓川)	(40)
47	松山 瑞生・青島 航平	(豊科)	(22)
48	青木 大・小林 智也	(松本第一)	(50)
49	小林 峻二・柏木 陸久	(池田工業)	(23)
50	柏倉 大輔・櫻井 涼	(塩尻志学館)	(41)
51	關 拓巳・濵中 武士	(明科)	(24)
52	杉山 侑大・藤森 遼稀	(田川)	(55)
53	百瀬 駿・佐々木 誠也	(蘇南)	(25)
54	古畑 龍之介・山崎 大靖	(松本美須々ヶ丘)	(42)
55	堀内 脩矢・濱 悠貴	(松本深志)	(26)
56	羽生 司・富田 雄大	(松本県ヶ丘)	(51)
57	倉科 黎・栗津原 準也	(松本蟻ヶ崎)	(27)
58	青木 駿弥・井口 将	(木曽青峰)	(43)
59	藤原 優希・青柳 寛太	(松商学園)	

平成２６年度　中信地区ジュニア選手権大会 女子ダブルス

2015年3月14日（土）　　信州スカイパーク体育館

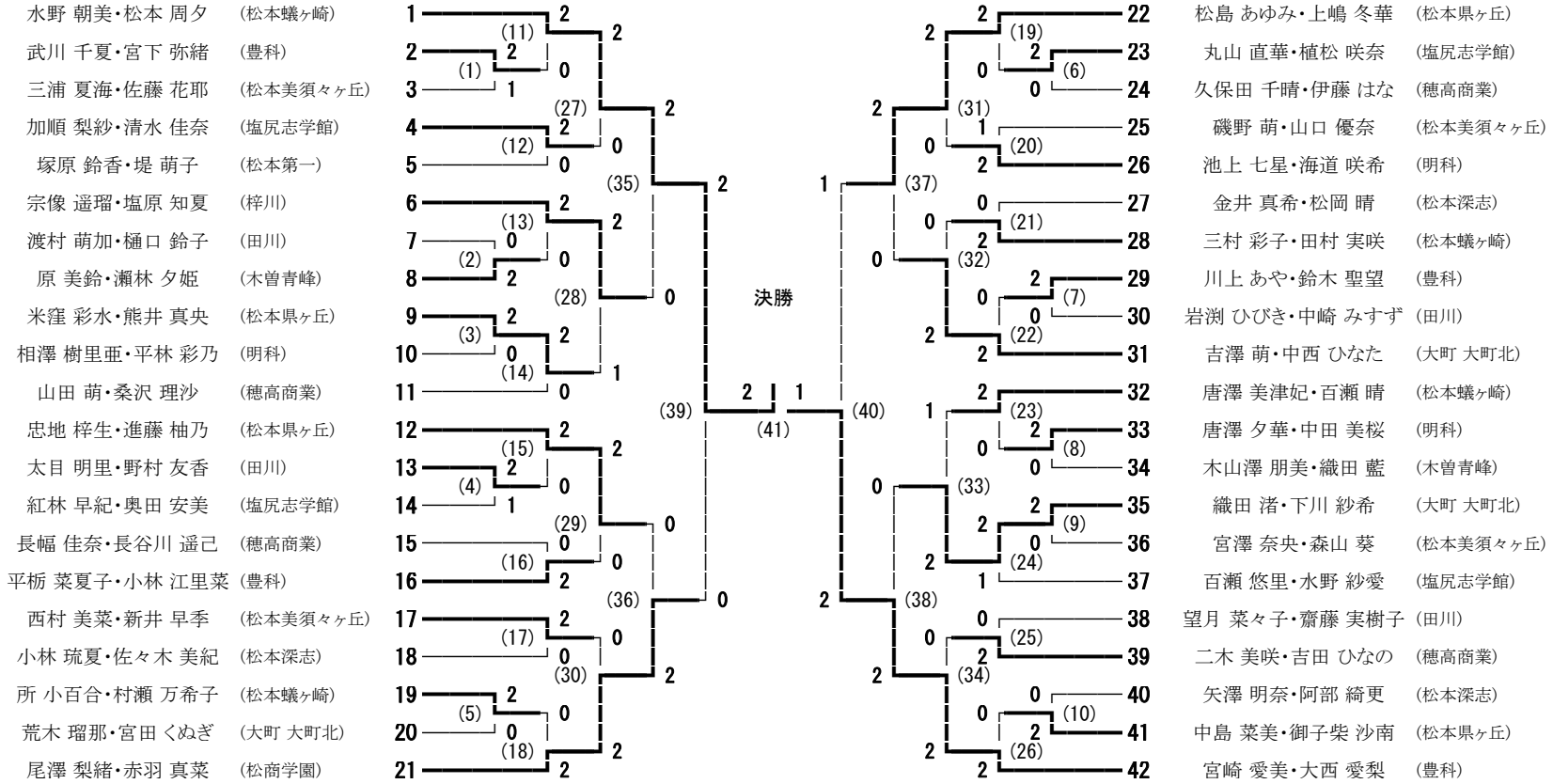

平成２６年度　中信地区ジュニア選手権大会 男子シングルス

2015年3月14日(土)　　　　　　　　　　　　　　　　　　信州スカイパーク体育館

氏名	所属	No.
松井 悠一郎	(蘇南)	1
甕 将大	(松本第一)	2
佐藤 健太郎	(田川)	3
蜜澤 尚大	(松本県ヶ丘)	4
柏木 睦久	(池田工業)	5
中谷 純也	(梓川)	6
倉科 龍次郎	(松本蟻ヶ崎)	7
矢﨑 健人	(豊科)	8
奥原 大地	(大町北)	9
伊藤 大輔	(松商学園)	10
浅井 明日飛	(木曽青峰)	11
石川 輝征	(松本美須々ヶ丘)	12
高宮 涼太	(松本工業)	13
宮下 響輝	(明科)	14
赤堀 光	(塩尻志学館)	15
柳沢 大地	(松本深志)	16
小林 光	(穂高商業)	17
片平 泰雅	(松本県ヶ丘)	18
宮坂 駿世	(明科)	19
望月 優介	(松本美須々ヶ丘)	20
青木 大	(松本第一)	21
杉谷 拓海	(梓川)	22
堀金 俊希	(松本工業)	23
中村 大地	(豊科)	24
杉山 侑大	(田川)	25
三澤 祐太	(大町北)	26
赤羽 嶺	(松本蟻ヶ崎)	27
柏倉 大輔	(塩尻志学館)	28
小松原 吏功	(松本深志)	29
丸山 拓哉	(木曽青峰)	30
横澤 翔太	(池田工業)	31
佐々木 誠也	(蘇南)	32
青柳 寛太	(松商学園)	33

決勝

No.	氏名	所属
34	藤原 優希	(松商学園)
35	竹田 慎	(豊科)
36	吉越 要	(松本工業)
37	小林 直樹	(松本県ヶ丘)
38	加藤 慧士	(松本第一)
39	丸山 斎	(田川)
40	佐々木 蓮	(都市大塩尻)
41	上原 航太	(梓川)
42	仲田 寿成	(松本深志)
43	百瀬 駿	(蘇南)
44	佐藤 翼	(池田工業)
45	降旗 柊真	(大町北)
46	瀬黒 駿哉	(塩尻志学館)
47	宮澤 慶弥	(松本美須々ヶ丘)
48	平田 啓悟	(明科)
49	登玉 峻介	(木曽青峰)
50	鈴木 健太	(松本蟻ヶ崎)
51	田口 豊	(蘇南)
52	古畑 龍之介	(松本美須々ヶ丘)
53	有馬 朋哉	(穂高商業)
54	小林 峻二	(池田工業)
55	秋山 晟	(木曽青峰)
56	中谷 智樹	(松本工業)
57	濱 悠貴	(松本深志)
58	吉江 洲	(梓川)
59	赤羽 浩之	(大町北)
60	本島 亮太	(明科)
61	小林 智也	(松本第一)
62	本田 光稀	(豊科)
63	藤森 遼稀	(田川)
64	吉田 翔真	(松商学園)
65	仲西 空良	(松本蟻ヶ崎)
66	瀬黒 達哉	(塩尻志学館)
67	曽根原 和音	(松本県ヶ丘)

平成２６年度　中信地区ジュニア選手権大会 女子シングルス

2015年3月14日(土)

信州スカイパーク体育館

No.	氏名	所属
1	矢口 実奈	(松本県ヶ丘)
2	平林 彩乃	(明科)
3	奥田 安美	(塩尻志学館)
4	中西 ひなた	(大町 大町北)
5	木山澤 朋美	(木曽青峰)
6	塩原 知夏	(梓川)
7	大西 愛梨	(豊科)
8	尾澤 梨緒	(松商学園)
9	二木 美咲	(穂高商業)
10	望月 菜々子	(田川)
11	矢澤 明奈	(松本深志)
12	山口 優奈	(松本美須々ヶ丘)
13	唐澤 美津妃	(松本蟻ヶ崎)
14	宮崎 愛美	(豊科)
15	尾崎 雅	(都市大塩尻)
16	赤羽 真菜	(松商学園)
17	百瀬 悠里	(塩尻志学館)
18	織田 渚	(大町 大町北)
19	池上 七星	(明科)
20	上嶋 冬華	(松本県ヶ丘)
21	山田 萌	(穂高商業)
22	小林 琉夏	(松本深志)
23	瀬林 夕姫	(木曽青峰)
24	西村 美菜	(松本美須々ヶ丘)
25	小澤 彩佳	(松本第一)
26	寺田 光緒	(田川)
27	水野 朝美	(松本蟻ヶ崎)

決勝　2 − 0

No.	氏名	所属
28	松島 あゆみ	(松本県ヶ丘)
29	熊原 夏美	(都市大塩尻)
30	下川 紗希	(大町 大町北)
31	新井 早季	(松本美須々ヶ丘)
32	水野 紗愛	(塩尻志学館)
33	宗像 遥瑠	(梓川)
34	塚原 鈴香	(松本第一)
35	平栃 菜夏子	(豊科)
36	渡村 萌加	(田川)
37	桑沢 理沙	(穂高商業)
38	原 美鈴	(木曽青峰)
39	佐々木 美紀	(松本深志)
40	海道 咲希	(明科)
41	松本 周夕	(松本蟻ヶ崎)
42	本田 陽香	(松商学園)
43	吉田 ひなの	(穂高商業)
44	百瀬 晴	(松本蟻ヶ崎)
45	相澤 樹里亜	(明科)
46	齋藤 実樹子	(田川)
47	忠地 梓生	(松本県ヶ丘)
48	吉澤 萌	(大町 大町北)
49	磯野 萌	(松本美須々ヶ丘)
50	加順 梨紗	(塩尻志学館)
51	金井 真希	(松本深志)
52	織田 藍	(木曽青峰)
53	小林 江里菜	(豊科)
54	下嶋 ほのか	(蘇南)