平成２１年度　中信地区バドミントン選手権大会（兼国体予選会）　男子ダブルス

平成21年6月27日～28日
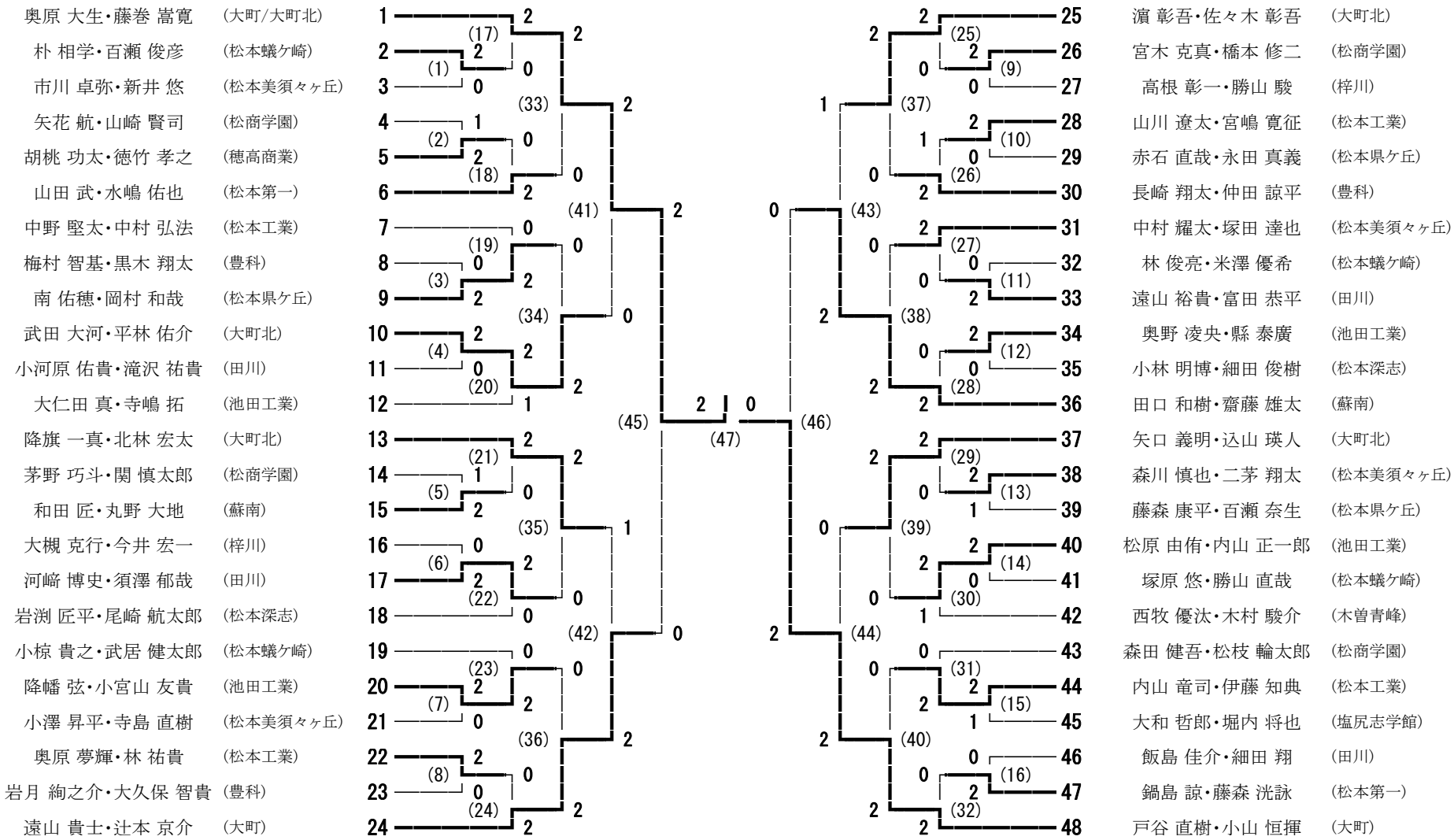
大町市運動公園総合体育館・池田町総合体育館