2008年度　中信高等学校新人体育大会バドミントン競技会 男子学校対抗

平成20年11月1日～3日
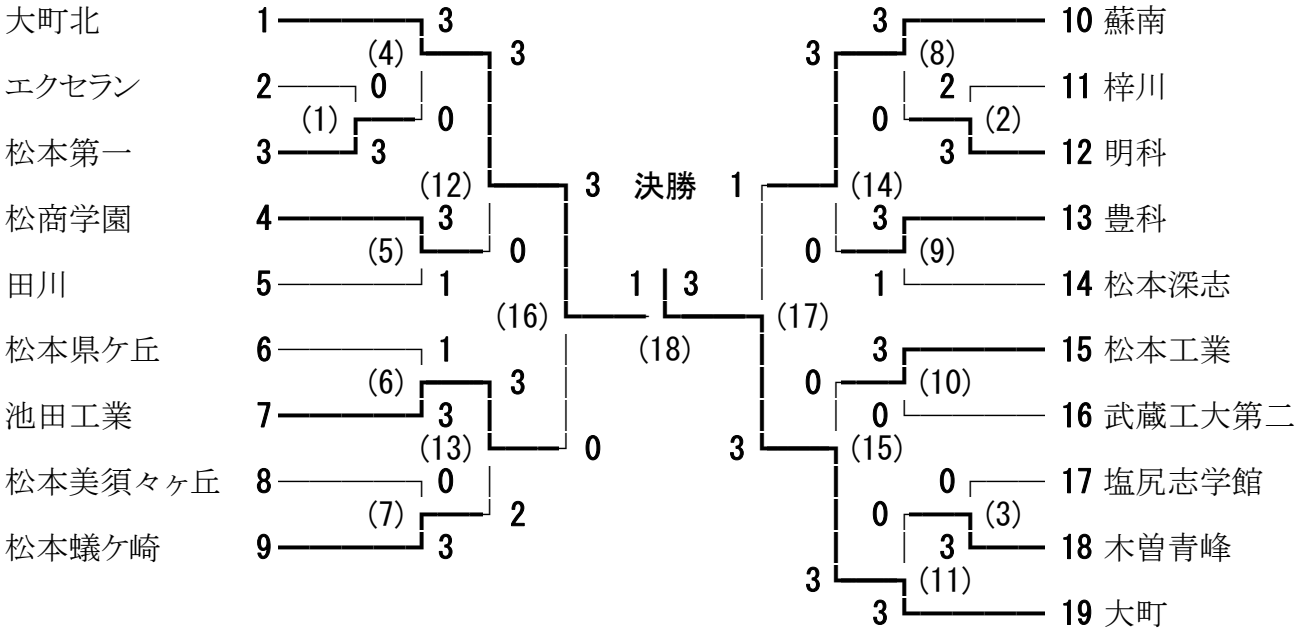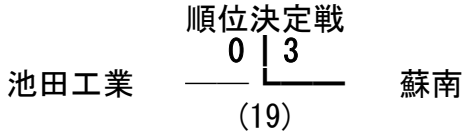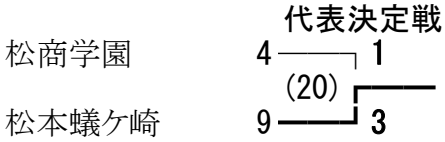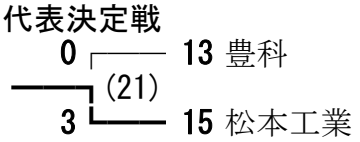
松本平広域公園体育館