平成２１年度　中信地区高等学校新人体育大会バドミントン競技会 男子学校対抗
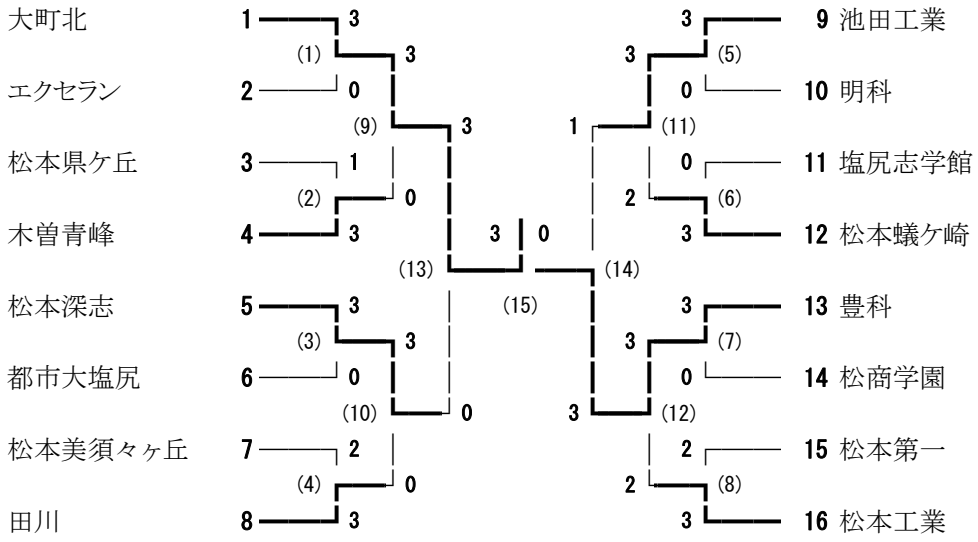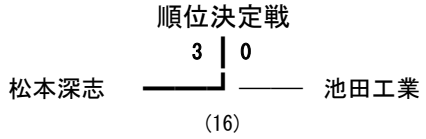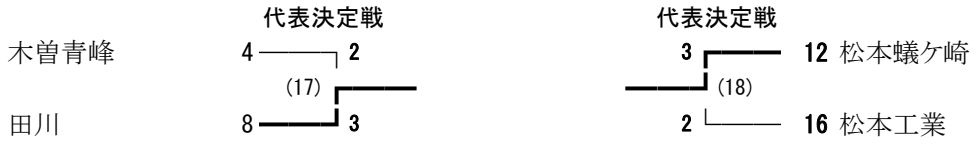
平成２１年１１月２日～４日　松本平広域公園体育館