平成２２年度中信高等学校新人大会バドミントン競技会 男子学校対抗

平成22年11月1日～3日

松本平広域公園体育館

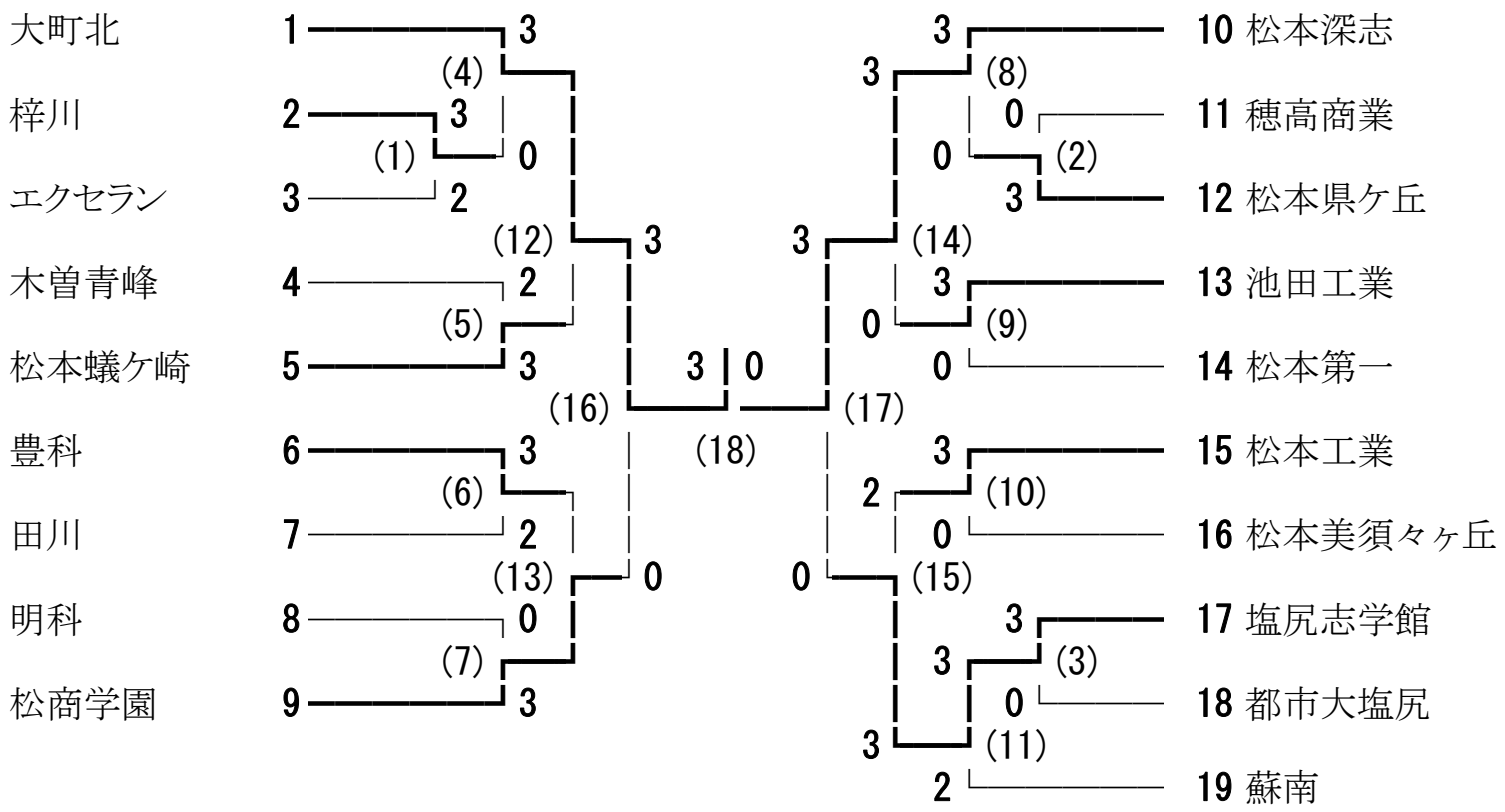

順位決定戦

2 | 3

松商学園 —— 塩尻志学館

(19)

代表決定戦

松本蟻ケ崎 5 3

(20)

豊科 6 1

代表決定戦

0 13 池田工業

(21)

3 15 松本工業

平成２２年度中信高等学校新人大会バドミントン競技会 男子ダブルス

平成22年11月1日～3日
松本平広域公園体育館

北林 宏太・太田 浩平	(大町北)	1		2								2		34			新井 哲郎・矢口 健太 (大町北)
			(4)	2							2	(20)					
森 浩平・唐澤 諒平	(豊科)	2	0									0	35				小口 雅弘・幸野 友靖 (都市大塩尻)
		(1)	0								0	(2)					
後町 英彰・小林 敬右	(松本工業)	3	2									2	36				関島 康平・下里 真史 (松本蟻ケ崎)
			(36)	2						2	(44)						
北澤 一樹・酒井 龍王	(塩尻志学館)	4	0								2	37					長崎 寛・井口 祐也 (池田工業)
		(5)	0							0	(21)						
西川 友貴・佐藤 博紀	(松商学園)	5	2								0	38					池田 健太・高島 稔 (梓川)
			(52)	2					2	(56)							
宮坂 裕貴・久保山 雄飛	(明科)	6	0								0	39					藤本 将伍・藤森 優治 (松本第一)
		(6)	0							1	(22)						
貝塚 貴敏・中野 光	(松本蟻ケ崎)	7	2								2	40					荻窪 啓悟・藤澤 昌輝 (松本工業)
			(37)	0					0	(45)							
砂原 翔太・川舩 雅也	(松本第一)	8	0								0	41					關 幸一・山本 勇士 (明科)
		(7)	2							2	(23)						
知念 尚希・三澤 一輝	(松本深志)	9	2								2	42					大和 哲郎・山崎 康平 (塩尻志学館)
			(60)	2				0	(62)								
宮川 竜昇・滝沢 祐貴	(田川)	10	2								2	43					山口 淑幸・臼井 一晃 (松本深志)
		(8)	0							2	(24)						
太田 智裕・高山 駿	(梓川)	11	0								0	44					元井 大樹・清水 郁弥 (田川)
			(38)	0					2	(46)							
清沢 光晴・奥原 昌史	(松本美須々ヶ丘)	12	1								2	45					齋藤 宏輝・黒田 翔 (木曽青峰)
		(9)	2							0	(25)						
矢花 舜・勝野 豪	(池田工業)	13	2								0	46					伊藤 嵩甫・中山 凌輔 (松本県ケ丘)
			(53)	0				0	(57)								
奥原 潤・酒井 啓輔	(都市大塩尻)	14	0								0	47					縣 瑠杜・逸見 和哉 (エクセラン)
		(10)	0							1	(26)						
渡辺 健太・宮坂 拓人	(松本県ケ丘)	15	2								2	48					勝野 銀太・青木 拓也 (豊科)
			(39)	2			決勝		1	(47)							
松澤 涼太・横澤 和也	(白馬)	16	0								0	49					佐々木 陽太・澤谷 亮太 (松本美須々ヶ丘)
		(11)	2							2	(27)						
島崎 良・栗空 良輔	(木曽青峰)	17	2				2 | 0				2	50					小田原 雄樹・伊東 正成 (松商学園)
				(64)			(66)		(65)								
田口 樹・伊佐治 大和	(蘇南)	18	2								2	51					奥野 凌央・小林 寿啓 (池田工業)
		(12)	2							2	(28)						
松原 征哉・柳沢 椋馬	(木曽青峰)	19	0								0	52					櫛原 弘睦・高砂 大和 (塩尻志学館)
			(40)	1					0	(48)							
赤羽 頼親・小澤 亮介	(塩尻志学館)	20	2								0	53					二木 寛理・齊藤 多聞 (田川)
		(13)	0							0	(29)						
鎌田 裕二・吉澤 龍	(豊科)	21	1								2	54					小林 琢真・小林 聖也 (都市大塩尻)
			(54)	0				0	(58)								
赤澤 和也・鈴木 峻介	(松本県ケ丘)	22	0								2	55					石川 遥己・大岩 祥 (松本美須々ヶ丘)
		(14)	0							0	(30)						
真保 優・米山 雄介	(松本蟻ケ崎)	23	2								0	56					佐々木 竜也・山室 翼 (蘇南)
			(41)	2					2	(49)							
上澤 和貴・中村 孝晴	(松本美須々ヶ丘)	24	0								0	57					臼田 大亮・松澤 優 (豊科)
		(15)	2							2	(31)						
込山 瑛人・森野 慎平	(大町北)	25	2								2	58					百瀬 俊彦・西田 凌矢 (松本蟻ケ崎)
			(61)	1				2	(63)								
大原 開地・平林 拓也	(松本工業)	26	2								2	59					島岡 祐輔・高木 俊太 (松本深志)
		(16)	2							2	(32)						
岩城 薫・大谷 巧	(松商学園)	27	0								0	60					青柳 俊貴・中條 知行 (松本工業)
			(42)	0					0	(50)							
寺沢 久志・飼馬 涼太	(田川)	28	0								0	61					宮澤 優太・中野 堅太 (穂高商業)
		(17)	0							0	(33)						
徳竹 孝之・斎藤 翼	(穂高商業)	29	2								2	62					勝山 駿・今井 宏一 (梓川)
			(55)	2					2	(59)							
今水 総一・花岡 昌哉	(エクセラン)	30	0								0	63					足立 悠・丸山 雅章 (明科)
		(18)	0							0	(34)						
木舩 洋太・河野 昇平	(都市大塩尻)	31	2								2	64					田口 優太・船野 雅人 (木曽青峰)
			(43)	2			順位決定戦		2	(51)							
中野 遼平・ｷｬﾄﾞﾚｯｸﾏｼｭｳ 悟志	(池田工業)	32	0				2 | 0				0	65					百瀬 康希・吉澤 潤 (松商学園)
		(19)	2							0	(3)						
尾崎 航太郎・渡辺 健人	(松本深志)	33	2				(67)				2	66					徳田 涼太・橋渡 亮太 (松本県ケ丘)
										2	(35)						
											2	67					武田 大河・平林 佑介 (大町北)

平成２２年度中信高等学校新人大会バドミントン競技会 男子シングルス
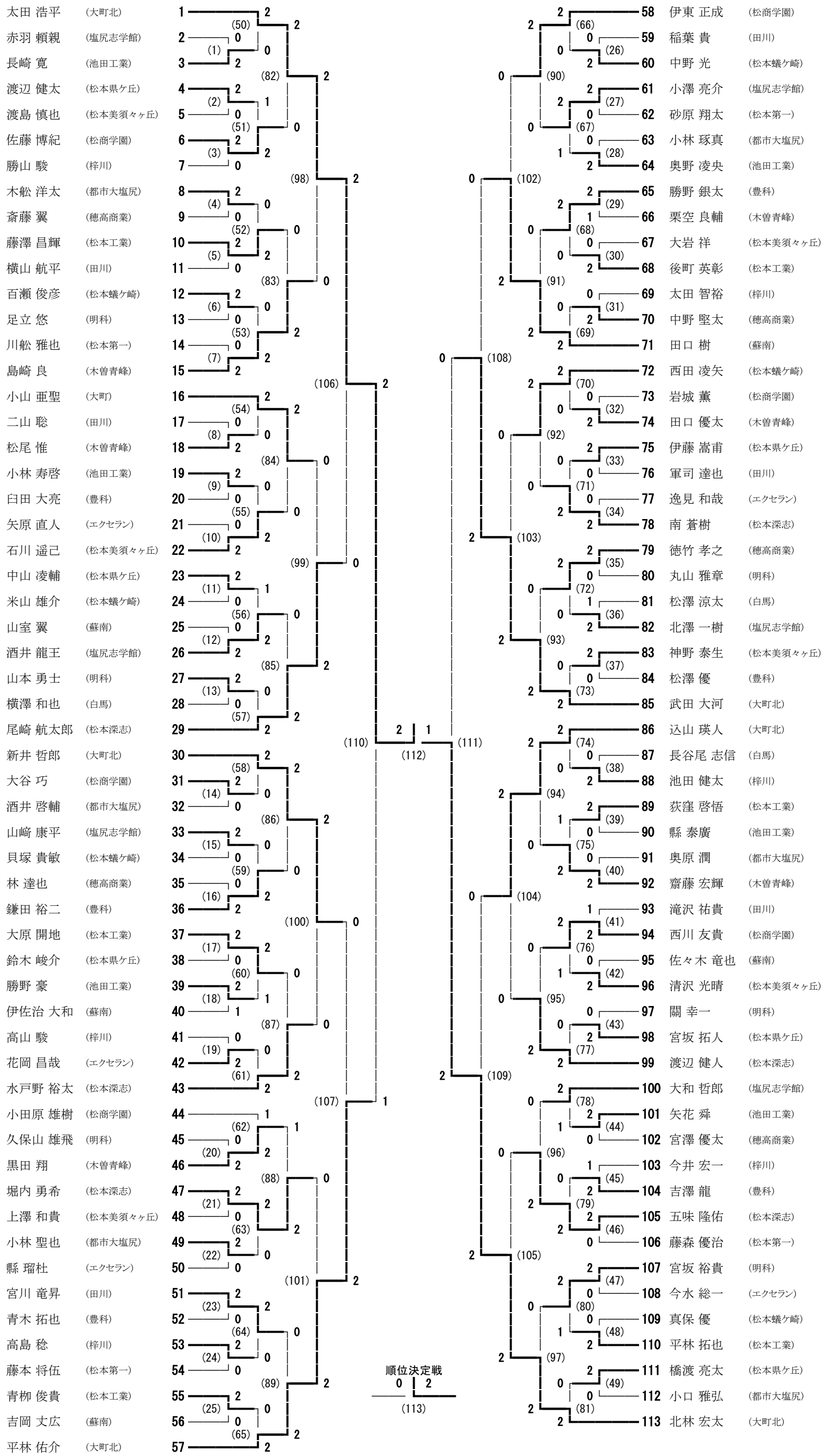
平成22年11月1日～3日
松本平広域公園体育館