平成２１年度　中信高等学校総合体育大会バドミントン競技会 男子学校対抗
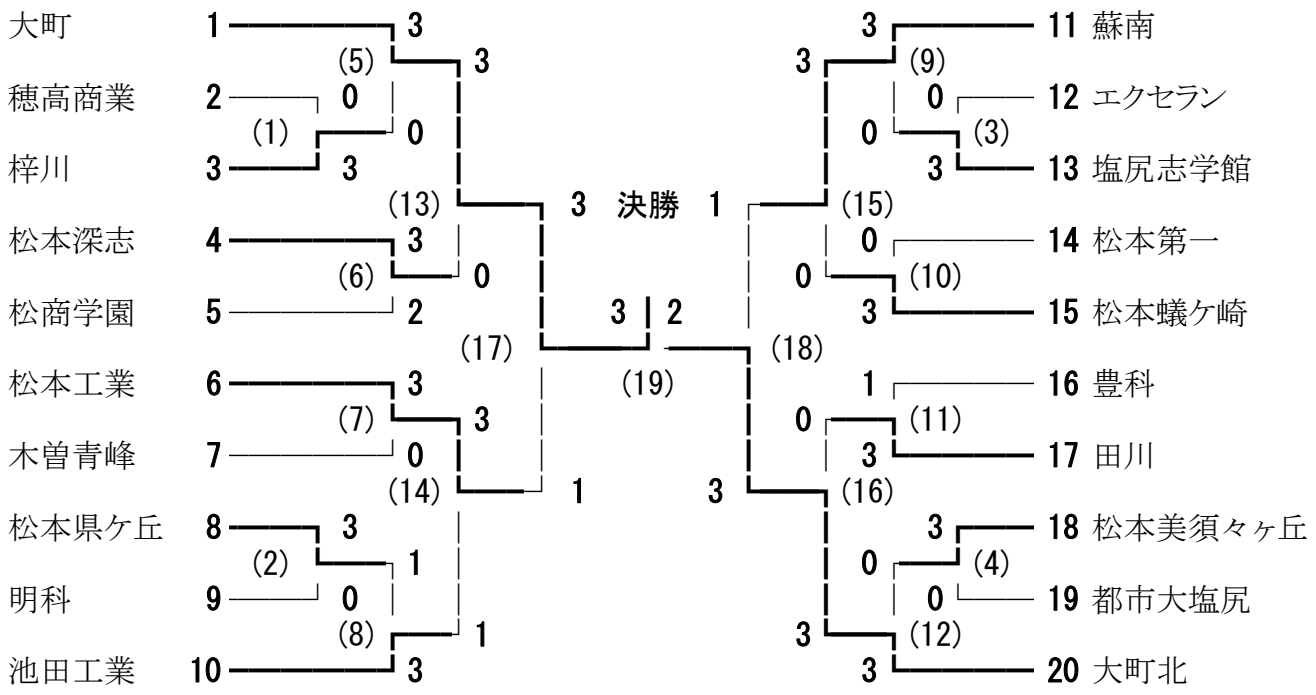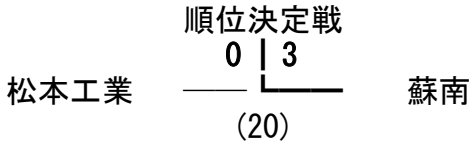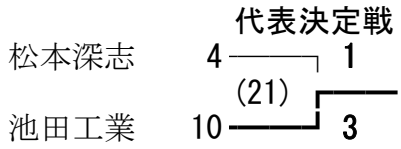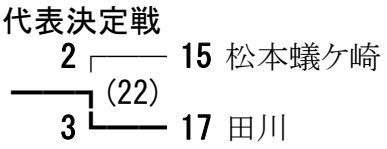
平成21年5月15～17日
松本平広域公園体育館