平成２２年度　中信高等学校総合体育大会バドミントン競技会 男子学校対抗

平成22年5月14日～16日

松本平広域公園体育館

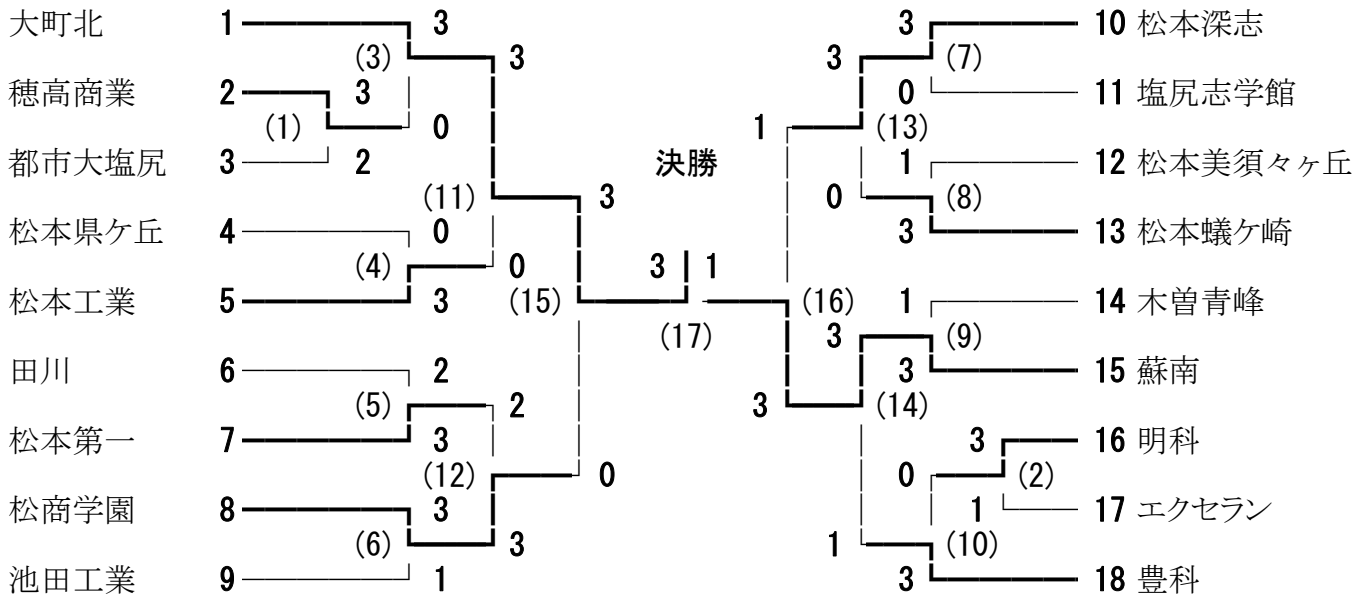

順位決定戦

0 | 3

松商学園 (18) 松本深志